YAMAHA

Powered Monitor Speaker

MS101-4

EN Owner's Manual

DE Benutzerhandbuch

FR Mode d'emploi

ES Manual de instrucciones

PT Manual do Proprietário

IT Manuale di istruzioni

RU Руководство пользователя

ZH 使用说明书

KO 사용설명서

JA 取扱説明書

POWERED SPEAKER SYSTEM
SYSTÈME D'ENCEINTES AMPLIFIÉES
SISTEMA DE ALTAVOZ ACTIVO
АКТИВНАЯ АКУСТИЧЕСКАЯ СИСТЕМА
有源音箱
앰프내장형 스피커
パワードスピーカーシステム

English
Deutsch
Français
Español
Português
Italiano
Русский
中文
한국어
日本語

Yamaha MS101-4 을 (를) 구입해 주셔서 감사합니다 . MS101-4 에는 컴팩트 베이스 리플렉스 스타일 캐비닛에 4 인치 풀 레인지 스피커가 포함되어 있습니다 . 풍부한 사운드 재현 성능은 디지털 키보드 또는 믹서용 소형 모니터 및 프레젠테이션용 마이크 앰프로 사용하기 매우 적합합니다 .

목차

포함된 부속 품목 86
안전 주의사항 87
전면 패널 / 후면 패널 90
설정 예 92
사양 93
블록 다이어그램 94
크기 95

포함된 부속 품목

- 전원 코드
- 사용설명서 (본 책자)

안전 주의사항

사용 전에 반드시 " 안전 주의사항 " 을 읽어 주십시오 .

본 사용설명서를 찾기 쉬운 안전한 곳에 보관하여 향후에 참조하도록 하십시오 .

⚠ 경고

아래에 열거되어 있는 기본 주의사항을 반드시 준수하여 감전 , 누전 , 손상 , 화재 및 기타 위험으로 인해 부상 및 사망이 발생할 가능성을 줄이시기 바랍니다 . 다음과 같은 주의사항들이 있으나 이 사항들에 국한되는 것은 아닙니다 .

이상 징후 발견 시

- 다음과 같은 문제가 발생할 경우 즉시 전원 스위치를 끄고 콘센트에서 전원 플러그를 뽑으십시오 .
  - 전원 코드 또는 플러그가 마모되거나 손상된 경우
  - 이상한 냄새나 연기가 나는 경우
  - 제품 내부에 이물질이나 물이 들어간 경우
  - 제품 사용 중 갑자기 소리가 나지 않는 경우
  - 제품에 균열 또는 기타 눈에 띄는 손상이 보이는 경우

  Yamaha 공식 AS 센터에 제품 점검 또는 수리를 의뢰하여 주시기 바랍니다 .

전원

- 전원 코드를 히터나 라디에이터 등의 열기구와 가까운 곳에 두지 마십시오 . 또한 코드가 손상될 수 있으므로 코드를 과도하게 구부리거나 코드 위에 무거운 물건을 놓지 마십시오 . 다른 사람이 밟거나 발에 걸리거나 넘어질 수 있는 장소에 코드를 놓지 마십시오 .
- 본 제품에 맞게 지정된 전압만 사용하십시오. 전압 조건은 제품 명판에 인쇄되어 있습니다 .
- 제공된 전원 코드만을 사용하십시오 .
  본 제품을 구입한 지역이 아닌 곳에서는 제공된 전원 코드가 호환되지 않을 수도 있습니다 . Yamaha 구입처에 문의하십시오 .
- 전원 플러그를 정기적으로 점검하고 , 오물이나 먼지가 쌓인 경우에는 이를 제거하십시오 .
- 전원 플러그를 완전히 꽂아 감전이나 화재를 방지하십시오 .
- 본 제품을 AC 콘센트 가까이에 설치하십시오 . 전원 플러그가 손이 닿기 쉬운 곳에 설치하여 고장 또는 오작동이 발생할 경우 즉시 전원 스위치를 끄고 콘센트에서 플러그를 뽑으십시오 . 전원 스위치가 꺼져 있더라도 벽면 AC 콘센트에서 전원 코드를 뽑지 않았다면 전원이 차단된 것이 아닙니다 .
- 본 제품을 장시간 동안 사용하지 않을 경우 전기 플러그를 콘센트에서 뽑아놓으십시오 .
- 뇌우 발생 시에는 제품이나 전원 플러그를 만지지 마십시오 .

분해 금지

- 본 제품의 내부 부품을 분해 , 개조하지 마십시오 . 감전이나 화재 , 부상 또는 고장의 원인이 될 수 있습니다 .

침수 경고

- 비에 젖지 않도록 하고 , 물 또는 습기가 많은 장소에서 사용하거나 쏟아질 우려가 있는 액체가 담긴 용기를 본 제품에 올려놓지 않도록 하십시오 .
- 절대로 젖은 손으로 플러그를 꽂거나 빼지 마십시오 .

화재 경고

- 화재가 발생할 수 있으므로 제품 근처에 연소성 물품이나 불꽃을 놓지 마십시오 .

청력 손실

- 제품을 다른 전자 기기에 연결할 때는 먼저 모든 기계의 전원을 끈 다음 연결하십시오 . 또한 , 전원을 켜고 끄기 전에는 음량을 최소로 낮추십시오 . 그렇지 않으면 청력 손실 , 감전 또는 제품 손상의 문제가 발생할 수 있습니다 .

- 오디오 시스템의 AC 전원을 켤 때는 청력 손실 및 스피커 손상 문제가 발생하지 않도록 반드시 제품을 제일 나중에 켜십시오 . 이와 마찬가지로 전원을 끌 때는 제품을 제일 먼저 꺼야 합니다 .

주의

아래에 열거되어 있는 기본 주의사항을 반드시 준수하여 본인이나 타인의 신체적 부상을 방지하시기 바랍니다 . 다음과 같은 주의사항들이 있으나 이 사항들에 국한되는 것은 아닙니다 .

전원

- 전원 플러그를 뽑을 때에는 반드시 코드가 아닌 플러그 손잡이 부분을 잡으십시오 . 코드를 당기면 전원 플러그가 손상될 수 있습니다 .

설치 및 연결

- 불안정한 장소나 진동이 심한 장소에는 본 제품을 설치하지 마십시오 . 본체가 떨어져서 고장이 나거나 사용자 혹은 다른 사람이 다칠 수 있습니다 .
- 어린이의 손이 닿지 않는 곳에 본 제품을 보관하십시오 . 본 제품은 어린이가 있을 만한 장소에서 사용하기에 적합하지 않습니다 .
- 제품 설치 시 제품의 열을 제대로 분산시키려면
  - 천으로 덮지 마십시오 .
  - 상단면이 위쪽을 향하도록 하십시오 . 측면으로 설치하거나 거꾸로 설치하지 마십시오 .
  - 좁고 사방이 막혀 있으며 잘 환기되지 않는 장소에서 제품을 사용하지 마십시오 .

  환기가 충분히 이루어지지 않을 경우 과열로 인해 제품이 손상되거나 화재가 발생할 수도 있습니다 . 후면 패널 주변에 최소한 상단으로 10cm, 측면으로 10cm, 후면으로 10cm 정도의 충분한 간격을 두고 설치하십시오 .
- 부식성 가스 또는 염기와 접촉할 수 있는 장소에 제품을 두지 마십시오 . 오작동이 발생할 수 있습니다 .
- 연결된 모든 케이블을 분리한 후 본 제품을 옮기십시오 .
- 제품의 후면 패널을 벽에 대고 누르지 마십시오 . 플러그가 벽에 닿아 전원 코드에서 분리되어 단락 , 오작동 , 화재가 발생할 수 있습니다 .

유지보수

- 제품을 세척할 때에는 AC 콘센트에서 전원 플러그를 뽑으십시오 .

취급상 주의

- 제품의 틈새 (포트) 에 손가락이나 손을 넣지 마십시오 .
- 제품에 올라가거나 무거운 물체를 올려놓지 마십시오 .
- 음향이 왜곡되는 경우 제품을 작동하지 마십시오 . 이와 같은 상태로 오랫동안 사용할 경우 과열되어 화재가 발생할 수 있습니다 .

주의사항

제품 또는 기타 주변 장치의 오작동 / 손상을 방지하기 위해 다음 주의사항을 준수하십시오 .

취급 및 유지보수

- TV, 라디오 또는 기타 전기 제품 부근에서 본 제품을 사용하지 마십시오 . 본 제품 , TV 또는 라디오에서 잡음이 생길 수 있습니다 .
- 먼지 , 진동이 많은 곳 , 극심한 저온 혹은 고온의 장소에 본 제품을 노출시키지 마십시오 . 이로 인해 패널의 외관 변형 , 불안정한 작동 또는 내부 부품의 손상이 유발될 수 있습니다 .
- 온도 변화가 심한 장소에는 설치하지 마십시오 . 제품 내부나 표면에 응축 현상이 나타나 제품이 파손될 수 있습니다 .
- 물방울이 맺혔을 가능성이 있을 때는 손상 가능성을 방지하기 위해 물방울이 완전히 마를 때까지 제품을 켜지 말고 몇 시간 동안 놔두십시오 .
- 제품을 청소할 때에는 부드러운 마른 천을 사용하십시오 . 도료희석제 , 용제 , 세정액 또는 화학약품 처리된 걸레는 사용하지 마십시오 . 변색 또는 탈색을 유발할 수 있습니다 .

정보

제품과 함께 제공되는 기능

- [⏻](대기 / 켜짐) 스위치가 대기 상태 (전원 표시등 꺼짐) 더라도 제품에는 최소한의 전류가 흐릅니다 . 제품을 장시간 사용하지 않을 때에는 반드시 콘센트에서 전원 코드를 뽑아놓으십시오 .
- XLR 형 커넥터는 다음과 같이 연결합니다 (IEC60268 표준). 핀 1: 접지 , 핀 2: 핫 (+) 및 핀 3: 콜드 (–).

본 사용설명서 정보

- 본 설명서에 표시된 그림은 설명 용도로만 사용됩니다 .
- 본 설명서에 기재된 회사명과 제품명은 각 회사의 상표 또는 등록 상표입니다 .

폐기

- 본 제품에는 재활용 가능한 구성부품이 포함되어 있습니다 . 본 제품을 폐기할 때에는 해당 지역의 관할 기관에 문의하십시오 .

Yamaha 는 부적절하게 제품을 사용하거나 개조하여 발생한 파손에 대해 책임지지 않습니다 .

본 제품의 모델 번호 , 일련 번호 , 전원 규격 등은 기기 밑면에 있는 명판이나 명판 주위에서 확인할 수 있습니다 . 도난 시 확인할 수 있도록 일련 번호를 아래 공란에 기입하고 본 사용설명서를 구매 기록으로 영구 보관해야 합니다 .

모델 번호

일련 번호

(bottom_ko_01)

전면 패널 / 후면 패널

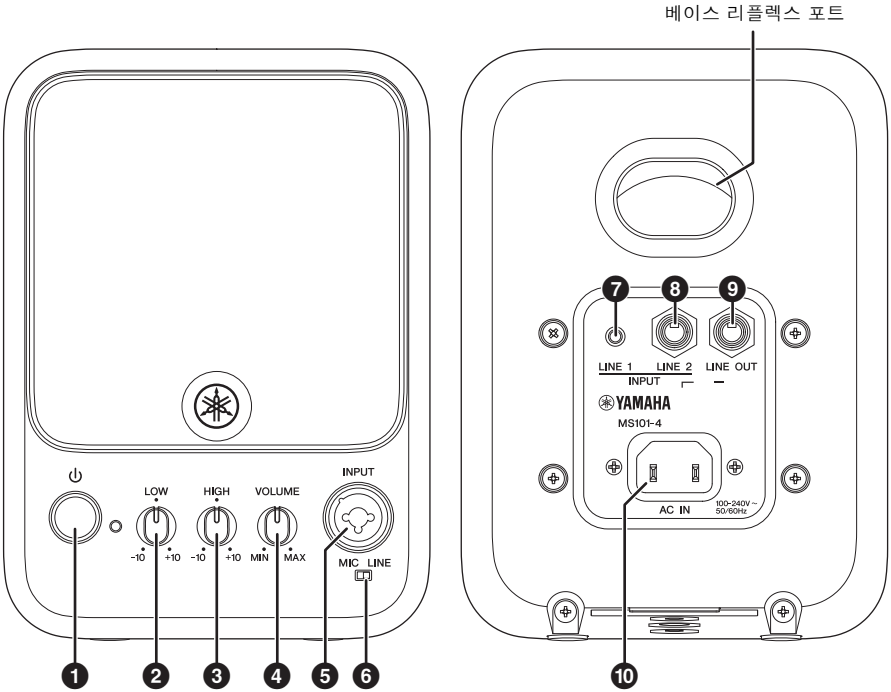

❶ [⏻](전원) 스위치/표시등

켜짐(▬) 및 대기(▙) 간에 전원을 전환하려면 이 스위치를 누릅니다. 전원을 켜면 전원 표시등이 켜집니다.

주의사항

- **스위치가 대기 위치에 있을 경우에도 기기에는 약간의 전기가 흐릅니다.**
- **기기 전원을 연속해서 빨리 켰다 끌 경우 고장이 날 수 있습니다. 기기 전원을 끄고 약 6 초 기다렸다가 다시 켜십시오.**

❷ LOW 컨트롤

저주파를 증폭하려면 이 컨트롤을 시계 방향으로 돌리고 감소시키려면 시계 반대 방향으로 돌립니다.

❸ HIGH 컨트롤

고주파를 증폭하려면 이 컨트롤을 시계 방향으로 돌리고 감소시키려면 시계 반대 방향으로 돌립니다.

❹ VOLUME 컨트롤

이 컨트롤을 사용하여 볼륨 레벨을 설정합니다.

주의사항

사운드가 왜곡된 경우 제품을 보호하기 위해 전원이 꺼질 수 있습니다. 이 경우, 볼륨을 낮춘 다음 다시 전원을 켜십시오. 같은 볼륨으로 재생하려면 전원이 다시 꺼질 수 있으므로, 볼륨을 이전 설정보다 낮춰 주십시오.

❺ MIC/LINE 입력

XLR 및 PHONE 플러그를 지원하는 콤보 입력 잭입니다. 다이내믹형 마이크나 신디사이저 또는 믹서와 같은 라인 레벨 장치를 연결합니다. 입력 신호의 레벨에 따라 MIC/LINE 스위치(❻)를 [MIC] 또는 [LINE]으로 설정하십시오.

❻ MIC/LINE 스위치

이 스위치는 입력 신호 레벨에 따라 [MIC] 또는 [LINE]으로 설정하십시오. 낮은 신호 레벨(마이크 등)의 경우 스위치를 [MIC]로 설정합니다. 높은 신호 레벨(믹서 등)의 경우 스위치를 [LINE]으로 설정합니다.

❼ LINE 1 입력

스테레오 미니 플러그와 호환되는 입력 잭입니다. 스테레오 입력 신호가 모노 형식으로 L + R로 재생됩니다. 휴대용 오디오 플레이어 또는 컴퓨터를 연결합니다.

❽ LINE 2 입력

밸런스 입력과 호환되는 PHONE 잭입니다. 신디사이저, 믹서, 이펙트 장치 등과 같이 라인 레벨 출력을 생성하는 오디오 장비를 이 잭에 연결할 수 있습니다.

❾ LINE OUT

레코딩용 컴퓨터 또는 시스템 확장을 위해 다른 MS101-4에 이 PHONE 잭을 연결할 수 있습니다. 또한 밸런스 출력으로 사용할 수 있습니다. MIC/LINE INPUT, LINE 1 및 LINE 2 입력의 입력 신호가 믹싱된 다음 여기서 출력됩니다. 전면 패널 볼륨 노브는 이 라인 출력의 볼륨 레벨에 영향을 주지 않습니다.

❿ AC IN

제공된 AC 전원 코드를 여기에 연결합니다. 먼저 전원 코드를 본 제품에 연결한 다음 전원 코드 플러그를 AC 콘센트에 삽입합니다. 전원 코드를 분리는 반대 순서로 해 주십시오.

경고

제품과 함께 제공된 전원 코드만 사용하십시오.

주의

전원 코드를 연결하거나 분리하기 전에 전원을 끄십시오.

주의사항

베이스 리플렉스 포트에서 공기가 새어 나오는 것은 정상으로, 스피커가 저음 콘텐츠가 많은 프로그램 자료를 처리할 때 주로 발생합니다.

설정 예

■ 프레젠테이션용 마이크 앰프로 사용

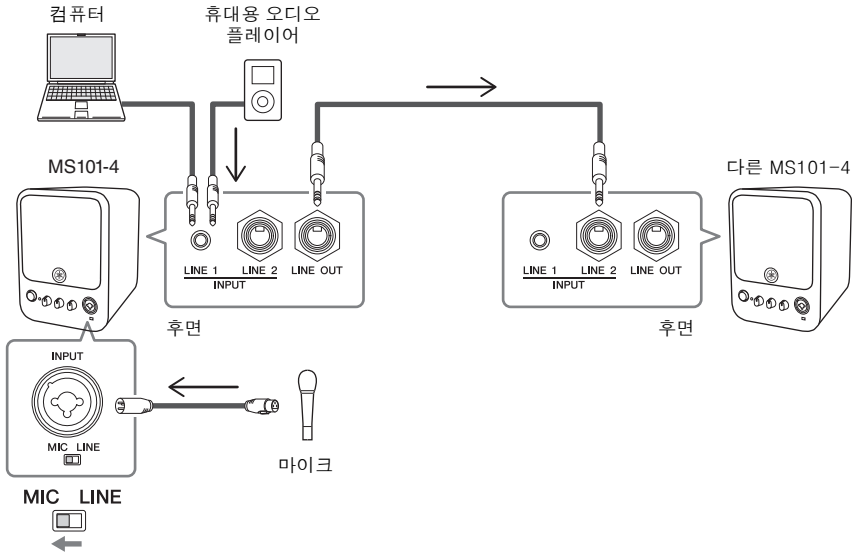

■ 디지털 키보드 또는 믹서용 모니터로 사용

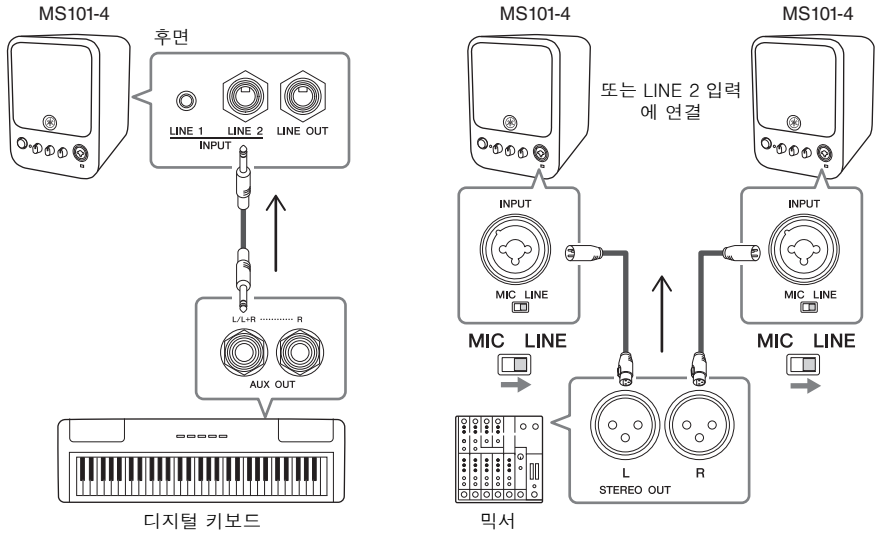

사양

일반		
시스템 유형		풀 레인지 앰프 내장형 스피커, 베이스 리플렉스형
주파수 범위(–10dB)		77Hz – 20kHz
측정된 최대 SPL(피크) 핑크 노이즈@1 m		115dB SPL
트랜스듀서		
LF	직경	4"(10cm) 콘
	보이스 코일	1.0"
	자석	페라이트
인클로저		
재질, 색상		플라스틱(PP), 검은색
크기 (W × H × D, 고무 피트 제외)		142 × 196 × 187 mm
순중량		2,1 kg
나사산(하단)		2 × M5 깊이 11 mm 피치 60 mm(2 × M5 × 6–10 mm 나사의 경우) 1 × 3/8" 깊이 12 mm(1× 3/8" × 9–11 mm 나사의 경우)
옵션 스피커 브래킷		BMS-10A, BAS-10, BWS20-190, BCS20-210, BCS20-150
앰프		
앰프 유형		클래스-D
정격 전원 *1	다이내믹	30W
	연속	20W
냉각		자연 냉각(팬 없음)
커넥터	입력	INPUT(전면): 콤보, LINE INPUT 1: 스테레오 미니, LINE INPUT 2: PHONE(TRS)
	출력	PHONE(TRS) × 1
	전원	IEC AC 입력 × 1
입력 임피던스		INPUT(전면): LINE: 5.4 kΩ, MIC: 5.4 kΩ, LINE INPUT 1, 2: 10 kΩ
입력 감도(볼륨: 최대)		INPUT(전면): LINE: –10 dBu, MIC: –40 dBu, LINE INPUT 1, 2: –10 dBu
공칭 입력 레벨(볼륨: 중앙)		INPUT(전면): LINE: +5 dBu, MIC: –25 dBu, LINE INPUT 1, 2: +5 dBu
최대 입력 레벨		INPUT(전면): LINE: +20 dBu, MIC: –10 dBu, LINE INPUT 1, 2: +20 dBu
컨트롤		VOLUME × 1, LOW CONTROL × 1, HIGH CONTROL × 1, POWER
유휴 소비 전력		3 W
1/8 소비 전력		10 W
전원 요구사항		100 V–240 V, 50/60 Hz

0 dBu는 0.775 Vrms기준입니다.

*1 정격 전원(120 V, 25°C).
이 값은 소프트웨어 보호를 해제한 상태에서 측정됩니다.
다이내믹: 보호 해제 상태의 최소 부하 임피던스에서 측정되었습니다.
연속: 보호 작동 상태의 공칭 임피던스에서 측정되었습니다.

본 설명서의 내용은 발행일 현재 최신 사양을 기준으로 하고 있습니다. 최신 설명서를 가져오려면 Yamaha 웹사이트에 접속 후 해당 설명서 파일을 다운로드받으십시오.

블록 다이어그램

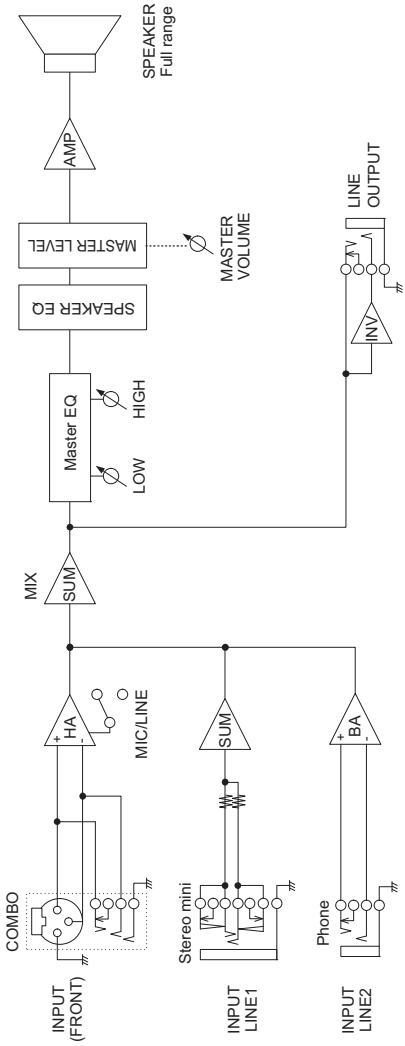
SPEAKER
Full range
AMP
MASTER LEVEL
MASTER
VOLUME
SPEAKER EQ
Master EQ
HIGH
LOW
LINE
OUTPUT
INV
MIX
SUM
HA
MIC/LINE
SUM
BA
COMBO
Stereo mini
Phone
INPUT
(FRONT)
INPUT
LINE1
INPUT
LINE2

크기

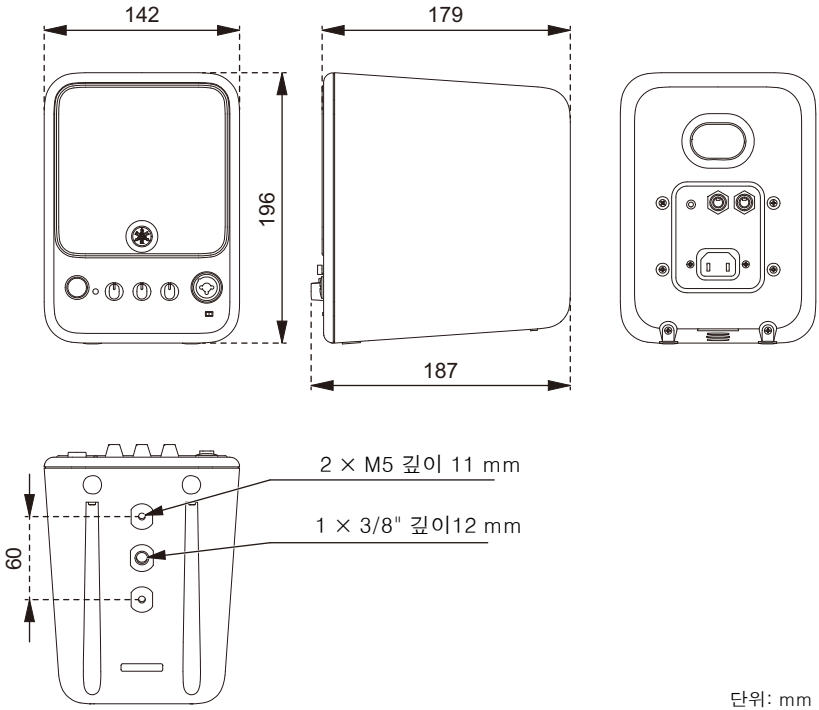

단위: mm

Information for users on collection and disposal of old equipment:

This symbol on the products, packaging, and/or accompanying documents means that used electrical and electronic products should not be mixed with general household waste.
For proper treatment, recovery and recycling of old products, please take them to applicable collection points, in accordance with your national legislation.

By disposing of these products correctly, you will help to save valuable resources and prevent any potential negative effects on human health and the environment which could otherwise arise from inappropriate waste handling.

For more information about collection and recycling of old products, please contact your local municipality, your waste disposal service or the point of sale where you purchased the items.

For business users in the European Union:
If you wish to discard electrical and electronic equipment, please contact your dealer or supplier for further information.

Information on Disposal in other Countries outside the European Union:
This symbol is only valid in the European Union. If you wish to discard these items, please contact your local authorities or dealer and ask for the correct method of disposal.

(weee_eu_en_02)

Verbraucherinformation zur Sammlung und Entsorgung alter Elektrogeräte

Befindet sich dieses Symbol auf den Produkten, der Verpackung und/oder beiliegenden Unterlagen, so sollten benutzte elektrische Geräte nicht mit dem normalen Haushaltsabfall entsorgt werden.
In Übereinstimmung mit Ihren nationalen Bestimmungen bringen Sie alte Geräte bitte zur fachgerechten Entsorgung, Wiederaufbereitung und Wiederverwendung zu den entsprechenden Sammelstellen.

Durch die fachgerechte Entsorgung der Elektrogeräte helfen Sie, wertvolle Ressourcen zu schützen, und verhindern mögliche negative Auswirkungen auf die menschliche Gesundheit und die Umwelt, die andernfalls durch unsachgerechte Müllentsorgung auftreten könnten.

Für weitere Informationen zum Sammeln und Wiederaufbereiten alter Elektrogeräte kontaktieren Sie bitte Ihre örtliche Stadt- oder Gemeindeverwaltung, Ihren Abfallentsorgungsdienst oder die Verkaufsstelle der Artikel.

Information für geschäftliche Anwender in der Europäischen Union:
Wenn Sie Elektrogeräte ausrangieren möchten, kontaktieren Sie bitte Ihren Händler oder Zulieferer für weitere Informationen.

Entsorgungsinformation für Länder außerhalb der Europäischen Union:
Dieses Symbol gilt nur innerhalb der Europäischen Union. Wenn Sie solche Artikel ausrangieren möchten, kontaktieren Sie bitte Ihre örtlichen Behörden oder Ihren Händler und fragen Sie nach der sachgerechten Entsorgungsmethode.

(weee_eu_de_02)

Informations concernant la collecte et le traitement des déchets d'équipements électriques et électroniques

Le symbole sur les produits, l'emballage et/ou les documents joints signifie que les produits électriques ou électroniques usagés ne doivent pas être mélangés avec les déchets domestiques habituels.
Pour un traitement, une récupération et un recyclage appropriés des déchets d'équipements électriques et électroniques, veuillez les déposer aux points de collecte prévus à cet effet, conformément à la réglementation nationale.

En vous débarrassant correctement des déchets d'équipements électriques et électroniques, vous contribuerez à la sauvegarde de précieuses ressources et à la prévention de potentiels effets négatifs sur la santé humaine qui pourraient advenir lors d'un traitement inapproprié des déchets.

Pour plus d'informations à propos de la collecte et du recyclage des déchets d'équipements électriques et électroniques, veuillez contacter votre municipalité, votre service de traitement des déchets ou le point de vente où vous avez acheté les produits.

Pour les professionnels dans l'Union européenne :
Si vous souhaitez vous débarrasser des déchets d'équipements électriques et électroniques, veuillez contacter votre vendeur ou fournisseur pour plus d'informations.

Informations sur la mise au rebut dans d'autres pays en dehors de l'Union européenne :
Ce symbole est seulement valable dans l'Union européenne. Si vous souhaitez vous débarrasser de déchets d'équipements électriques et électroniques, veuillez contacter les autorités locales ou votre fournisseur et demander la méthode de traitement appropriée.

(weee_eu_fr_02)

Información para usuarios sobre la recogida y eliminación de los equipos antiguos

Este símbolo en los productos, embalajes y documentos anexos significa que los productos eléctricos y electrónicos no deben mezclarse con los desperdicios domésticos normales.
Para el tratamiento, recuperación y reciclaje apropiados de los productos antiguos, llévelos a puntos de reciclaje correspondientes, de acuerdo con la legislación nacional.

Al deshacerse de estos productos de forma correcta, ayudará a ahorrar recursos valiosos y a impedir los posibles efectos desfavorables en la salud humana y en el entorno que de otro modo se producirían si se trataran los desperdicios de modo inapropiado.

Para obtener más información acerca de la recogida y el reciclaje de los productos antiguos, póngase en contacto con las autoridades locales, con el servicio de eliminación de basuras o con el punto de venta donde adquirió los artículos.

Para los usuarios empresariales de la Unión Europea:

Si desea desechar equipos eléctricos y electrónicos, póngase en contacto con su vendedor o proveedor para obtener más información.

Información sobre la eliminación en otros países fuera de la Unión Europea:

Este símbolo solo es válido en la Unión Europea. Si desea desechar estos artículos, póngase en contacto con las autoridades locales o con el vendedor y pregúnteles el método correcto.

(weee_eu_es_02)

Informações para os utilizadores relativas à recolha e eliminação de equipamentos usados

Este símbolo, presente em produtos, embalagens e/ou incluído na documentação associada, indica que os produtos elétricos e eletrónicos usados não devem ser eliminados juntamente com os resíduos domésticos em geral.
O procedimento correto consiste no tratamento, recuperação e reciclagem de produtos usados, pelo que deve proceder à respetiva entrega nos pontos de recolha adequados, em conformidade com a legislação nacional em vigor.

A eliminação destes produtos de forma adequada permite poupar recursos valiosos e evitar potenciais efeitos prejudiciais para a saúde pública e para o ambiente, associados ao processamento incorreto dos resíduos.

Para mais informações relativas à recolha e reciclagem de produtos usados, contacte as autoridades locais, o serviço de eliminação de resíduos ou o ponto de venda onde foram adquiridos os itens relevantes.

Informações para utilizadores empresariais na União Europeia:

Para proceder à eliminação de equipamento elétrico e eletrónico, contacte o seu revendedor ou fornecedor para obter informações adicionais.

Informações relativas à eliminação em países não pertencentes à União Europeia:

Este símbolo é válido exclusivamente na União Europeia. Caso pretenda eliminar este tipo de itens, contacte as autoridades locais ou o seu revendedor e informe-se acerca do procedimento correto para proceder à respetiva eliminação.

(weee_eu_pt_02a)

Informazioni per gli utenti sulla raccolta e lo smaltimento di vecchia attrezzatura

Questi simboli sui prodotti, sull'imballaggio e/o sui documenti che li accompagnano, indicano che i prodotti elettrici ed elettronici non devono essere mischiati con i rifiuti generici.
Per il trattamento, il recupero e il riciclaggio appropriato di vecchi prodotti, si prega di portarli ai punti di raccolta designati, in accordo con la legislazione locale.

Smaltendo correttamente questi prodotti si potranno recuperare risorse preziose, oltre a prevenire potenziali effetti negativi sulla salute e l'ambiente che potrebbero sorgere a causa del trattamento improprio dei rifiuti.

Per ulteriori informazioni sulla raccolta e il riciclaggio di vecchi prodotti, si prega di contattare l'amministrazione comunale locale, il servizio di smaltimento dei rifiuti o il punto vendita dove sono stati acquistati gli articoli.

Per utenti imprenditori dell'Unione europea:

Se si desidera scartare attrezzatura elettrica ed elettronica, si prega di contattare il proprio rivenditore o il proprio fornitore per ulteriori informazioni.

Informazioni sullo smaltimento negli altri Paesi al di fuori dell'Unione europea:

Questi simboli sono validi solamente nell'Unione Europea; se si desidera scartare questi articoli, si prega di contattare le autorità locali o il rivenditore e richiedere informazioni sulla corretta modalità di smaltimento.

(weee_eu_it_02)

Important Notice: Guarantee Information for customers in European Economic Area (EEA) and Switzerland

English

Important Notice: Guarantee Information for customers in EEA* and Switzerland
For detailed guarantee information about this Yamaha product, and Pan-EEA* and Switzerland warranty service, please either visit the website address below (Printable file is available at our website) or contact the Yamaha representative office for your country. * EEA: European Economic Area

Deutsch

Wichtiger Hinweis: Garantie-Information für Kunden in der EWR* und der Schweiz
Für nähere Garantie-Information über dieses Produkt von Yamaha, sowie über den Pan-EWR*- und Schweizer Garantieservice, besuchen Sie bitte entweder die folgend angegebene Internetadresse (eine druckfähige Version befindet sich auch auf unserer Webseite), oder wenden Sie sich an den für Ihr Land zuständigen Yamaha-Vertrieb. *EWR: Europäischer Wirtschaftsraum

Français

Remarque importante: informations de garantie pour les clients de l'EEE et la Suisse
Pour des informations plus détaillées sur la garantie de ce produit Yamaha et sur le service de garantie applicable dans l'ensemble de l'EEE ainsi qu'en Suisse, consultez notre site Web à l'adresse ci-dessous (le fichier imprimable est disponible sur notre site Web) ou contactez directement Yamaha dans votre pays de résidence. * EEE : Espace Economique Européen

Nederlands

Belangrijke mededeling: Garantie-informatie voor klanten in de EER* en Zwitserland
Voor gedetailleerde garantie-informatie over dit Yamaha-product en de garantieservice in heel de EER* en Zwitserland, gaat u naar de onderstaande website (u vind een afdrukbaar bestand op onze website) of neemt u contact op met de vertegenwoordiging van Yamaha in uw land. * EER: Europese Economische Ruimte

Español

Aviso importante: información sobre la garantía para los clientes del EEE* y Suiza
Para una información detallada sobre este producto Yamaha y sobre el soporte de garantía en la zona EEE* y Suiza, visite la dirección web que se incluye más abajo (la version del archivo para imprimir esta disponible en nuestro sitio web) o póngase en contacto con el representante de Yamaha en su país. * EEE: Espacio Económico Europeo

Italiano

Avviso importante: informazioni sulla garanzia per i clienti residenti nell'EEA* e in Svizzera
Per informazioni dettagliate sulla garanzia relativa a questo prodotto Yamaha e l'assistenza in garanzia nei paesi EEA* e in Svizzera, potete consultare il sito Web all'indirizzo riportato di seguito (è disponibile il file in formato stampabile) oppure contattare l'ufficio di rappresentanza locale della Yamaha. * EEA: Area Economica Europea

Português

Aviso importante: informações sobre as garantias para clientes da AEE* e da Suiça
Para obter uma informação pormenorizada sobre este produto da Yamaha e sobre o serviço de garantia na AEE* e na Suíça, visite o site a seguir (o arquivo para impressão está disponível no nosso site) ou entre em contato com o escritório de representação da Yamaha no seu país. * AEE: Área Econômica Européia

Ελληνικά

Σημαντική σημείωση: Πληροφορίες εγγύησης για τους πελάτες στον ΕΟΧ* και Ελβετία
Για λεπτομερείς πληροφορίες εγγύησης σχετικά με το παρόν προϊόν της Yamaha και την κάλυψη εγγύησης σε όλες τις χώρες του ΕΟΧ και την Ελβετία, επισκεφτείτε την παρακάτω ιστοσελίδα (Εκτυπώσιμη μορφή είναι διαθέσιμη στην ιστοσελίδα μας) ή απευθυνθείτε στην αντιπροσωπεία της Yamaha στη χώρα σας. * ΕΟΧ: Ευρωπαϊκός Οικονομικός Χώρος

Svenska

Viktigt: Garantiinformation för kunder i EES-området* och Schweiz
För detaljerad information om denna Yamahaprodukt samt garantiservice i hela EES-området* och Schweiz kan du antingen besöka nedanstående webbaddress (en utskriftsvänlig fil finns på webbplatsen) eller kontakta Yamahas officiella representant i ditt land. * EES: Europeiska Ekonomiska Samarbetsområdet

Norsk

Viktig merknad: Garantiinformasjon for kunder i EØS* og Sveits
Detaljert garantiinformasjon om dette Yamaha-produktet og garantiservice for hele EØS-området* og Sveits kan fås enten ved å besøke nettadressen nedenfor (utskriftsversjon finnes på våre nettsider) eller kontakte kontakte Yamaha-kontoret i landet der du bor. *EØS: Det europeiske økonomiske samarbeidsområdet

Dansk

Vigtig oplysning: Garantioplysninger til kunder i EØO* og Schweiz
De kan finde detaljerede garantioplysninger om dette Yamaha-produkt og den fælles garantiserviceordning for EØO* (og Schweiz) ved at besøge det websted, der er angivet nedenfor (der findes en fil, som kan udskrives, på vores websted), eller ved at kontakte Yamahas nationale repræsentationskontor i det land, hvor De bor. * EØO: Det Europæiske Økonomiske Område

Suomi

Tärkeä ilmoitus: Takuutiedot Euroopan talousalueen (ETA)* ja Sveitsin asiakkaille
Tämän Yamaha-tuotteen sekä ETA-alueen ja Sveitsin takuuta koskevat yksityiskohtaiset tiedot saatte alla olevasta nettiosoitteesta. (Tulostettava tiedosto saatavissa sivustollamme.) Voitte myös ottaa yhteyttä paikalliseen Yamaha-edustajaan. *ETA: Euroopan talousalue

Polski

Ważne: Warunki gwarancyjne obowiązujące w EOG* i Szwajcarii
Aby dowiedzieć się więcej na temat warunków gwarancyjnych tego produktu firmy Yamaha i serwisu gwarancyjnego w całym EOG* i Szwajcarii, należy odwiedzić wskazaną poniżej stronę internetową (Plik gotowy do wydruku znajduje się na naszej stronie internetowej) lub skontaktować się z przedstawicielstwem firmy Yamaha w swoim kraju. * EOG — Europejski Obszar Gospodarczy

Česky

Důležité oznámení: Záruční informace pro zákazníky v EHS* a ve Švýcarsku
Podrobné záruční informace o tomto produktu Yamaha a záručním servisu v celém EHS* a ve Švýcarsku naleznete na níže uvedené webové adrese (soubor k tisku je dostupný na našich webových stránkách) nebo se můžete obrátit na zastoupení firmy Yamaha ve své zemi. * EHS: Evropský hospodářský prostor

Magyar

Fontos figyelmeztetés: Garancia-információk az EGT* területén és Svájcban élő vásárlók számára
A jelen Yamaha termékre vonatkozó részletes garancia-információk, valamint az EGT*-re és Svájcra kiterjedő garanciális szolgáltatás tekintetében keresse fel webhelyünket az alábbi címen (a webhelyen nyomtatható fájlt is talál), vagy pedig lépjen kapcsolatba az országában működő Yamaha képviseleti irodával. * EGT: Európai Gazdasági Térség

Eesti keel

Oluline märkus: Garantiiteave Euroopa Majanduspiirkonna (EMP)* ja Šveitsi klientidele
Täpsema teabe saamiseks selle Yamaha toote garantii ning kogu Euroopa Majanduspiirkonna ja Šveitsi garantiiteeninduse kohta, külastage palun veebisaiti alljärgneval aadressil (meie saidil on saadaval prinditav fail) või pöörduge Teie regioonl Yamaha esinduse poole. * EMP: Euroopa Majanduspiirkond

Latviešu

Svarīgs paziņojums: garantijas informācija klientiem EEZ* un Šveicē
Lai saņemtu detalizētu garantijas informāciju par šo Yamaha produktu, kā arī garantijas apkalpošanu EEZ* un Šveicē, lūdzu, apmeklējiet zemāk norādīto tīmekļa vietnes adresi (tīmekļa vietnē ir pieejams drukājams fails) vai sazinieties ar jūsu valsti apkalpojošo Yamaha pārstāvniecību. * EEZ: Eiropas Ekonomikas zona

Lietuvių kalba

Dėmesio: informacija dėl garantijos pirkėjams EEE* ir Šveicarijoje
Jei reikia išsamios informacijos apie šį „Yamaha“ produktą ir jo techninę priežiūrą visoje EEE* ir Šveicarijoje, apsilankykite mūsų svetainėje toliau nurodytu adresu (svetainėje yra spausdintinas failas) arba kreipkitės į „Yamaha“ atstovybę savo šaliai. *EEE – Europos ekonominė erdvė

Slovenčina

Dôležité upozornenie: Informácie o záruke pre zákazníkov v EHP* a Švajčiarsku
Podrobné informácie o záruke týkajúce sa tohto produktu od spoločnosti Yamaha a garančnom servise v EHP* a Švajčiarsku nájdete na webovej stránke uvedenej nižšie (na našej webovej stránke je k dispozícii súbor na tlač) alebo sa obráťte na zástupcu spoločnosti Yamaha vo svojej krajine. * EHP: Európsky hospodársky priestor

Slovenščina

Pomembno obvestilo: Informacije o garanciji za kupce v EGP* in Švici
Za podrobnejše informacije o tem Yamahinem izdelku ter garancijskem servisu v celotnem EGP in Švici, obiščite spletno mesto, ki je navedeno spodaj (natisljiva datoteka je na voljo na našem spletnem mestu), ali se obrnite na Yamahinega predstavnika v svoji državi. * EGP: Evropski gospodarski prostor

Български език

Важно съобщение: Информация за гаранцията за клиенти в ЕИП* и Швейцария
За подробна информация за гаранцията за този продукт на Yamaha и гаранционното обслужване в паневропейската зона на ЕИП* и Швейцария или посетете посочения по-долу уеб сайт (на нашия уеб сайт има файл за печат), или се свържете с представителния офис на Yamaha във вашата страна. * ЕИП: Европейско икономическо пространство

Limba română

Notificare importantă: Informații despre garanție pentru clienții din SEE* și Elveția
Pentru informații detaliate privind acest produs Yamaha și serviciul de garanție Pan-SEE* și Elveția, vizitați site-ul la adresa de mai jos (fișierul imprimabil este disponibil pe site-ul nostru) sau contactați biroul reprezentanței Yamaha din țara dumneavoastră. * SEE: Spațiul Economic European

Hrvatski

Važna obavijest: Informacije o jamstvu za države EGP-a i Švicarske
Za detaljne informacije o jamstvu za ovaj Yamahin proizvod te jamstvenom servisu za cijeli EGP i Švicarsku, molimo Vas da posjetite web-stranicu navedenu u nastavku ili kontaktirate ovlaštenog Yamahinog dobavljača u svojoj zemlji. * EGP: Europski gospodarski prostor

https://europe.yamaha.com/warranty/

URL_5

ADDRESS LIST

NORTH AMERICA

CANADA
Yamaha Canada Music Ltd.
135 Milner Avenue, Toronto, Ontario, M1S 3R1, Canada
Tel: +1-416-298-1311

U.S.A.
Yamaha Corporation of America
6600 Orangethorpe Avenue, Buena Park, CA 90620, U.S.A.
Tel: +1-714-522-9011

CENTRAL & SOUTH AMERICA

MEXICO
Yamaha de México, S.A. de C.V.
Av. Insurgentes Sur 1647 Piso 9, Col. San José Insurgentes, Delegación Benito Juárez, México, D.F., C.P. 03900, México
Tel: +52-55-5804-0600

BRAZIL
Yamaha Musical do Brasil Ltda.
Praça Professor José Lannes, 40, Cjs 21 e 22, Brooklin Paulista Novo CEP 04571-100 – São Paulo – SP, Brazil
Tel: +55-11-3704-1377

ARGENTINA
Yamaha Music Latin America, S.A., Sucursal Argentina
Olga Cossettini 1553, Piso 4 Norte, Madero Este-C1107CEK, Buenos Aires, Argentina
Tel: +54-11-4119-7000

PANAMA AND OTHER LATIN AMERICAN/CARIBBEAN REGIONS
Yamaha Music Latin America, S.A.
Edif. Torre Banco General, Piso 7, Urbanización Marbella, Calle 47 y Aquilino de la Guardia, Ciudad de Panamá, República de Panamá
Tel: +507-269-5311

EUROPE

THE UNITED KINGDOM/IRELAND
Yamaha Music Europe GmbH (UK)
Sherbourne Drive, Tilbrook, Milton Keynes, MK7 8BL, U.K.
Tel: +44-1908-366700

GERMANY
Yamaha Music Europe GmbH
Siemensstrasse 22-34, 25462 Rellingen, Germany
Tel: +49-4101-303-0

SWITZERLAND/LIECHTENSTEIN
Yamaha Music Europe GmbH, Branch Switzerland in Thalwil
Seestrasse 18a, 8800 Thalwil, Switzerland
Tel: +41-44-3878080

AUSTRIA/BULGARIA/ CZECH REPUBLIC/HUNGARY/ ROMANIA/SLOVAKIA/SLOVENIA
Yamaha Music Europe GmbH Branch Austria
Schleiergasse 20, 1100 Wien, Austria
Tel: +43-1-60203900

POLAND
Yamaha Music Europe GmbH Sp.z o.o. Oddział w Polsce
ul. Wielicka 52, 02-657 Warszawa, Poland
Tel: +48-22-880-08-88

MALTA
Olimpus Music Ltd.
Valletta Road, Mosta MST9010, Malta
Tel: +356-2133-2093

NETHERLANDS/BELGIUM/ LUXEMBOURG
Yamaha Music Europe Branch Benelux
Clarissenhof 5b, 4133 AB Vianen, The Netherlands
Tel: +31-347-358040

FRANCE
Yamaha Music Europe
7 rue Ambroise Croizat, Zone d'activités de Pariest, 77183 Croissy-Beaubourg, France
Tel: +33-1-6461-4000

ITALY
Yamaha Music Europe GmbH, Branch Italy
Via Tinelli N.67/69 20855 Gerno di Lesmo (MB), Italy
Tel: +39-039-9065-1

SPAIN/PORTUGAL
Yamaha Music Europe GmbH Ibérica, Sucursal en España
Ctra. de la Coruña km. 17,200, 28231 Las Rozas de Madrid, Spain
Tel: +34-91-639-88-88

GREECE
Philippos Nakas S.A. The Music House
19th klm. Leof. Lavriou 190 02 Peania – Attiki, Greece
Tel: +30-210-6686168

SWEDEN/FINLAND/ICELAND
Yamaha Music Europe GmbH Germany filial Scandinavia
JA Wettergrensgata 1, 400 43 Göteborg, Sweden
Tel: +46-31-89-34-00

DENMARK
Yamaha Music Denmark, Fillial of Yamaha Music Europe GmbH, Tyskland
Generatorvej 8C, ST. TH. , 2860 Søborg, Denmark
Tel: +45-44-92-49-00

NORWAY
Yamaha Music Europe GmbH Germany - Norwegian Branch
Grini Næringspark 1, 1332 Østerås, Norway
Tel: +47-6716-7800

CYPRUS
Yamaha Music Europe GmbH
Siemensstrasse 22-34, 25462 Rellingen, Germany
Tel: +49-4101-303-0

RUSSIA
Yamaha Music (Russia) LLC.
Room 37, entrance 7, bld. 7, Kievskaya street, Moscow, 121059, Russia
Tel: +7-495-626-5005

OTHER EUROPEAN REGIONS
Yamaha Music Europe GmbH
Siemensstrasse 22-34, 25462 Rellingen, Germany
Tel: +49-4101-3030

AFRICA

Yamaha Music Gulf FZE
JAFZA-16, Office 512, P.O.Box 17328, Jebel Ali FZE, Dubai, UAE
Tel: +971-4-801-1500

MIDDLE EAST

TURKEY
Yamaha Music Europe GmbH Merkezi Almanya Türkiye İstanbul Şubesi
Mor Sumbul Sokak Varyap Meridian Business 1.Blok No:1 113-114-115
Bati Atasehir Istanbul, Turkey
Tel: +90-216-275-7960

OTHER REGIONS
Yamaha Music Gulf FZE
JAFZA-16, Office 512, P.O.Box 17328, Jebel Ali FZE, Dubai, UAE
Tel: +971-4-801-1500

ASIA

THE PEOPLE'S REPUBLIC OF CHINA
Yamaha Music & Electronics (China) Co.,Ltd.
2F, Yunhedasha, 1818 Xinzha-lu, Jingan-qu, Shanghai, China
Tel: +86-400-051-7700

INDIA
Yamaha Music India Private Limited
P-401, JMD Megapolis, Sector-48, Sohna Road, Gurugram-122018, Haryana, India
Tel: +91-124-485-3300

INDONESIA
PT Yamaha Musik Indonesia Distributor
Yamaha Music Center Bldg. Jalan Jend. Gatot Subroto Kav. 4, Jakarta 12930, Indonesia
Tel: +62-21-520-2577

KOREA
Yamaha Music Korea Ltd.
11F, Prudential Tower, 298, Gangnam-daero, Gangnam-gu, Seoul, 06253, Korea
Tel: +82-2-3467-3300

MALAYSIA
Yamaha Music (Malaysia) Sdn. Bhd.
No.8, Jalan Perbandaran, Kelana Jaya, 47301 Petaling Jaya, Selangor, Malaysia
Tel: +60-3-78030900

SINGAPORE
Yamaha Music (Asia) Private Limited
Block 202 Hougang Street 21, #02-00, Singapore 530202, Singapore
Tel: +65-6740-9200

TAIWAN
Yamaha Music & Electronics Taiwan Co.,Ltd.
2F., No.1, Yuandong Rd., Banqiao Dist., New Taipei City 22063, Taiwan (R.O.C.)
Tel: +886-2-7741-8888

THAILAND
Siam Music Yamaha Co., Ltd.
3, 4, 15, 16th Fl., Siam Motors Building, 891/1 Rama 1 Road, Wangmai, Pathumwan, Bangkok 10330, Thailand
Tel: +66-2215-2622

VIETNAM
Yamaha Music Vietnam Company Limited
15th Floor, Nam A Bank Tower, 201-203 Cach Mang Thang Tam St., Ward 4, Dist.3, Ho Chi Minh City, Vietnam
Tel: +84-8-3818-1122

OTHER ASIAN REGIONS
http://asia.yamaha.com/

OCEANIA

AUSTRALIA
Yamaha Music Australia Pty. Ltd.
Level 1, 80 Market Street, South Melbourne, VIC 3205, Australia
Tel: +61-3-9693-5111

REGIONS AND TRUST TERRITORIES IN PACIFIC OCEAN
http://asia.yamaha.com/

PA57

Head Office/Manufacturer: Yamaha Corporation 10-1, Nakazawa-cho, Naka-ku, Hamamatsu, 430-8650, Japan
(For European Union) Importer: Yamaha Music Europe GmbH Siemensstrasse 22-34, 25462 Rellingen, Germany
(For United Kingdom) Importer: Yamaha Music Europe GmbH (UK) Sherbourne Drive, Tilbrook, Milton Keynes, MK7 8BL, United Kingdom

雅马哈乐器音响（中国）投资有限公司
上海市静安区新闻路 1818 号云和大厦 2 楼
客户服务热线：4000517700
公司网址：https://www.yamaha.com.cn

制造商：雅马哈株式会社
制造商地址：日本静冈县滨松市中区中泽町 10-1

ヤマハ株式会社
〒430-8650 静岡県浜松市中区中沢町10-1

Yamaha Pro Audio global website
https://www.yamahaproaudio.com/

Yamaha Downloads
https://download.yamaha.com/

Manual Development Group
© 2021 Yamaha Corporation
Published 11/2021
2021年11月 发行
MWOD-B0

VFT8030